29.4kN スクリューサーボプレス SBP30ZA（位置制御）Position Control

SCREW SERVO PRESS

●ラムスライドは摺動 V ガイドで支持され高精度。ラムストローク長さ、下降速度、加減速度、下死点停止位置等が任意に設定でき、加工物に見合った理想的なラム制御が設定できます。
●プロファイルモードにより、一行程の中でラム速度を変えたり、停止させることができます。（最大5ポイント）

●Ram slide is supported by sliding V-guide, is high precision. Ideal ram control can be done, Ram stroke length, Approaching speed, Pressurizing speed, Stop at bottom dead centre and so on can be freely set to the work piece
●By profile operation Ram Speed can be changed or can be stopped in one cycle mode. (Max. 5 points)

寸法図

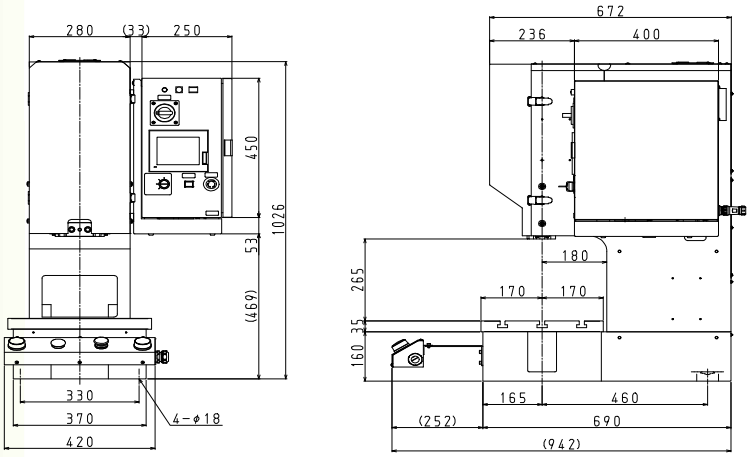

ラム下面

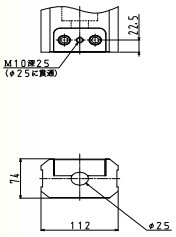

ボルスタ寸法図

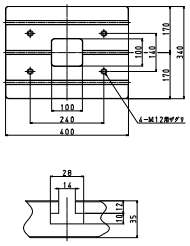

●両手操作スイッチ…標準装備　●Both-hands operation switch : Standard equipment
●プレス台……オプション　●Press stand : Option equipment

型式 Model	SBP30ZA		
圧力能力 (kN) Pressure capacity	**10〜29.4**	ボルスタ寸法 (mm) Bolster size	幅 400× 奥行 340× 厚さ 35 W400×D340×T35
ラム形状 Ram shape	Vガイド V guide	行程種類 Mode types	切、寸動、安全一行程、連続 Off, inching, safety 1 cycle, continuation
ストローク長さ (mm) Stroke length	MAX 150	動作モード Operation Mode	通常モード・プロファイルモード Normal Mode Profile Mode
上死点停止設定時間 (S) Set stop time at top dead point	0〜9.9（連続運転時） (continuation mode)	操作方法 Operation Method	両手操作式・外部入力起動※2 Both-hands Operation External Signal Start up
下死点停止設定時間 (S) Set stop time at bottom dead point	0〜9.9（寸動、安全一行程、連続運転時、自動時） (inching, safety 1 cycle or continuation mode,automatic)	金型メモリー数 Die-Memory Numbers	100パターン 100 Patterns
ラム早送り速度 (mm/s) Rapid traverse speed of the ram	1〜125	電 源 Power Supply	三相 AC200V-20A 50/60Hz Three-phase 200 VAC, 20A, 50/60Hz
ラム加減速度 (mm/s) Adjustable speed of the ram	0.1〜99.9	モータ出力 (kW) Motor output	AC サーボモータ 3.5 AC servo motor 3.5
上死点復帰速度 (mm/s) Return-to-top dead point speed	1〜125	プレス本体質量 (kg) Mass	460
オープンハイト(mm)※1 Open height	300	プレス台（オプション） Press stand	PT30AS
シャンク穴 (mm) Shank hole	Φ25×50L	プレス台質量 (kg) Press stand mass	110
最大上型質量 (kg)㊟ Maximum upper die mass	15		

※仕様は予告なく変更することがありますのでご了承下さい。◆D種接地を行ってください。
※J.A.M. reserves the right to change specification without any prior notice. ◆Perform Class D grounding.
※1．オープンハイト…ストロークアップ、アジャストアップの位置において、スライド下面からベット面（ボルスタ除く）までの距離
※1: Open Height The distance from the slide bottom face to the bed face (Except Bolster) at stroke up or adjust up position.
※2．外部入力は、一行程動作になります。
※2: Extemal input is used for a single cycle operation.
注）最大上型質量を超える上型をつける場合には、最寄りのステーションにご相談お願いします。
Notice: Please contact us in case over maximum upper die mass will be attached.